777202 CROSSE DOUBLE GALVA

Crosse double en acier soudé (EAN13 :)
Galvanisé à chaud (option peinture epoxy RAL7012)
Prévu pour le montage de deux têtes de mâts
Angle d'inclinaison 5°
Compatible avec les mâts Ø60mm

Caractéristiques Mécaniques

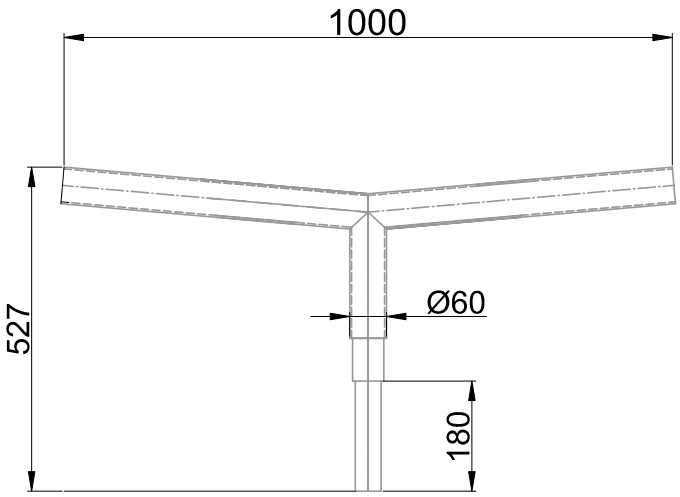

Corps	Acier		
Immersion	Non		
Poids driver	5.6kg	Longueur luminaire	1000mm
		Hauteur luminaire	527mm

Caractéristiques Electriques

777202 CROSSE DOUBLE GALVA

Caractéristiques Photométriques

Caractéristiques Normatives

PEP	Disponible sur demande

Les caractéristiques techniques sont évolutives et peuvent être modifiées sans préavis par RESISTEX. Informations sous réserve d'erreur.