963351 ASTARIO ANNEAU FIXE ROND

Anneau fixe rond de couleur blanc (EAN13 : 3168109633516)
Accessoire compatible avec le spot 963350
L'anneau se fixe facilement sur le spot (quart de tour)
Corps en aluminium
Angle d'ouverture à 50°

Caractéristiques Mécaniques

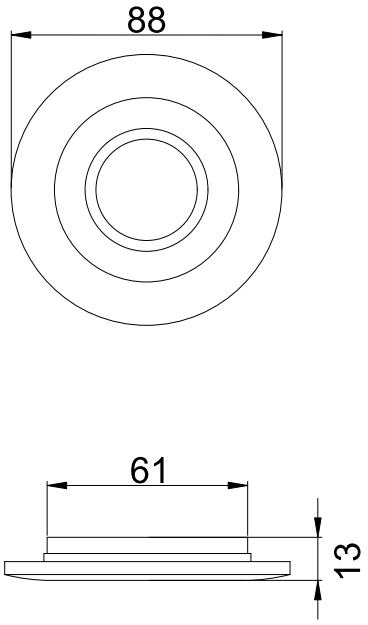

Caractéristiques Electriques

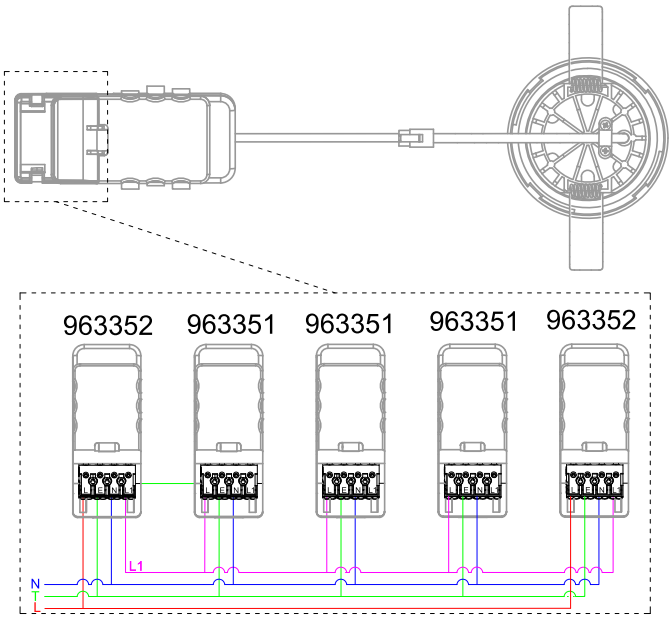

Couleur	Blanc		
Immersion	Non		
Diamètre luminaire	88mm	Hauteur luminaire	13mm

963351 ASTARIO ANNEAU FIXE ROND

Caractéristiques Photométriques

Emission de lumière	Direct/Symétrique
Angle de faisceau	50°

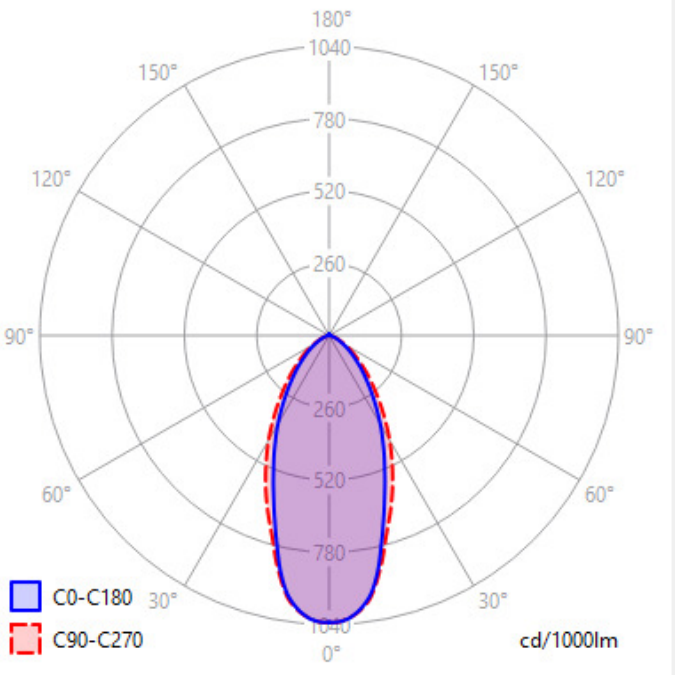

Caractéristiques Normatives

PEP	Disponible sur demande

Les caractéristiques techniques sont évolutives et peuvent être modifiées sans préavis par RESISTEX. Informations sous réserve d'erreur.